Neomounts LFD-W2000 - Klammer - für LCD-Display (neigen)

Schwarz - Bildschirmgröße: 152.4-254 cm (60"-100") - Wandmontage

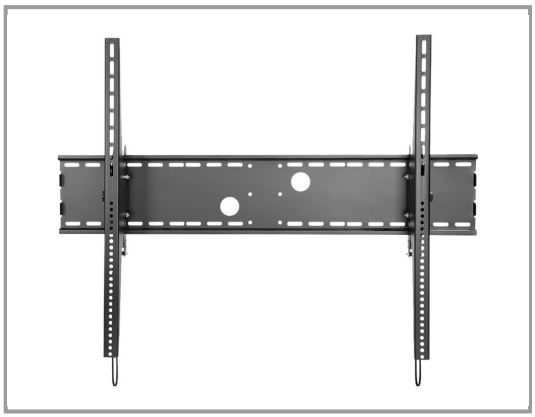

Gruppe	Zubehör TFT/LCD-TV
Hersteller	Neomounts
Hersteller Art. Nr.	LFD-W2000
EAN/UPC	8717371445430

Beschreibung

Die NewStar Wandhalterung Modell LED-W700SILVER ist ein vollständige dreh-und schwenkbare Wandhalterung für Flachbildschirme und Flachbild-Fernseher bis 60" (152 cm). Diese Halterung ist eine gute Wahl, wenn Sie die ultimative Flexibilität beim Fernsehen mit Flachbildschirm haben wollen. Mühelos ziehen Sie die Anzeige aus der Wand, positionieren Sie es in fast jede Richtung, drehen Sie es um Ecken und dann zurück an die Wand, wenn Sie fertig sind.
NewStars einzigartige neig- (17°), dreh- (5°) und schwenkbare (180°) Technologie ermöglicht die Änderung zu jedem Betrachtungswinkel, um den vollen Umfang der Möglichkeiten des Flachbildschirms zu nutzen. Die Halterung ist leicht Tiefeverstellbar von 5 bis 52 Zentimetern. Verdeckte Kabel Führung und von der Halterung zum Flachbildschirm. Verstecken Sie Ihre Kabel und halten Wohnzimmer, Schlafzimmer oder Heimkino Anlage aufgeräumt und ordentlich.
NewStar LED-W700SILVER hat drei Drehpunkten und eignet sich für Bildschirme bis 60" (152 cm). Die Tragfähigkeit dieses Produkts ist geeignet für ein 35 kg Bildschirm. Die Wandhalterung ist geeignet für Bildschirme mit VESA 200x200 bis 600x400 mm Lochmuster. Verschiedene andere Lochmuster können, unter Verwendung von NewStars VESA Adapterplatten, abgedeckt werden.

Hauptmerkmale

Produktbeschreibung	NewStar LFD-W2000 - Klammer (neigen)
Produkttyp	Klammer (neigen) - Wandmontage
Abmessungen (Breite x Tiefe x Höhe)	13 cm
Neigung	30°
Anpassungen	Neigung
Empfohlene Verwendung	LCD-Display
Empfohlene Display-Größe	152.4-254 cm (60"-100")
VESA-Halterung	Ab 200 x 200 mm, bis zu 1000 x 800 mm
Max. Ladegewicht	125 kg
Farbe	Schwarz

Ausführliche Details

	Allgemein
Tiefe	13 cm
Farbe	Schwarz
	Möbel für audiovisuelle Geräte

Typ	Klammer
Design	Neigen
Empfohlene Verwendung	LCD-Display
Platzierung/Montage	Wandmontage
VESA-Halterung	Ab 200 x 200 mm, bis zu 1000 x 800 mm
Empfohlene Display-Größe	152.4-254 cm (60"-100")
Neigung	30°
Anpassungen	Neigung
Max. Ladegewicht	125 kg
	Herstellergarantie
Service & Support	Begrenzte Garantie - 5 Jahre

Technische Daten © 1WorldSync. Technische Änderungen und Irrtümer vorbehalten.